1) PLAN D'ENCOMBREMENT

BKG Devis n° : *01/0000/23*

Porte-battantes au ras du sol
Moteur latéral

1) Seulement pour planification. Pour commande utilisez les dessins mentionnés ci-dessous

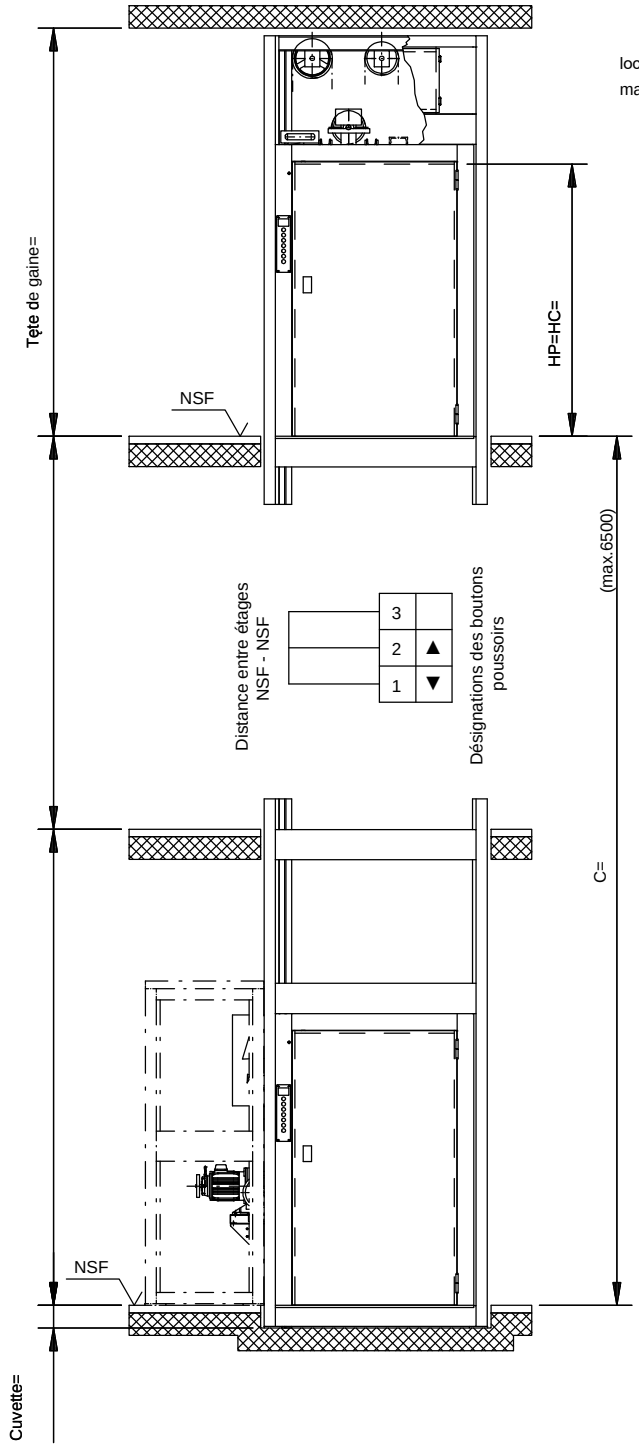

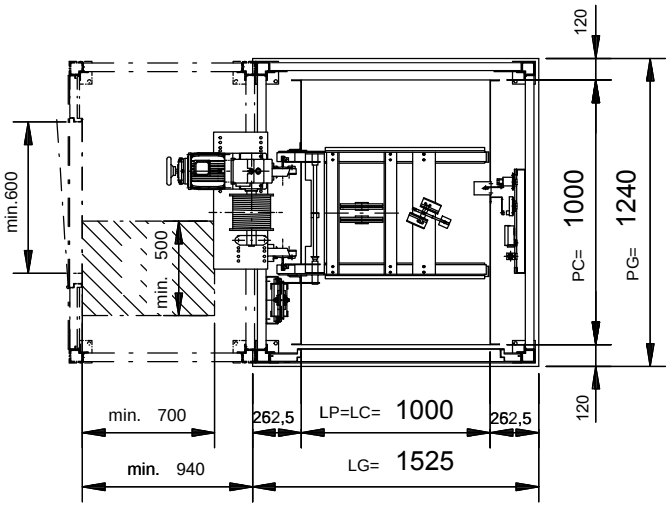

	1	2	3
Charnières à droite			
Charnières à gauche			

Capacité 750 Kg

La gaine doit être rectangulaire et perpendiculaire. Les tolérances max. de l'axe verticale +20 mm. Toutes les dimensions sont des cotes minimales.

Sous réserve de changements, cotes en mm.

Q kg	v m/s	BKG type	Dessin No.		Dimensions de la cabine LC=	PC=		HC=			Hauteur du dernier niveau	Profondeur de cuvette min.
500	0,15	500.15/59P	5-65910-0003		1000	1400		2000			2900	170
750	0,15	750.15/59P	5-65910-0004									